42 Cylinder

Cylinder

La virtud circular. Es la simplicidad hecha belleza, la sublimación de la figura cilíndrica como elemento esencial y útil en el universo del baño. En mil y un acabados para las mil y una miradas.

The circular virtue. It is simplicity made beauty, the sublimation of the cylindrical figure as an essential and useful element in the bathroom universe. In a thousand finishes for a thousand different sights.

CR
Cromo
Chrome
Chrome
Chrom
Хром

NG
Negro mate
Matt black
Noir mate
Schwarz matte
Черное

BL
Blanco mate
Matt white
Blanche mate
Weisse matte
Белое

CO
Cobre mate
Matt copper
Cuivre mat
Kupfer matt
Матовая медь

NI
Níquel cepillado mate
Matt brushed nickel
Matt brossé nickel
Matt gebürstetes Nickel
Брашированный матовый никел

O
Oro
Gold
Or
Gold
Золото

OR
Oro rosa
Rose gold
Or rosé
Rose Gold
Розовое золото

OC
Oro cepillado
Brushed gold
Or brossé
Gebürstetes gold
Брашированное золото

42 015 CO
Monomando ducha con accesorios
Shower mixer with accessories

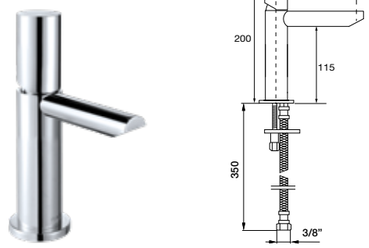

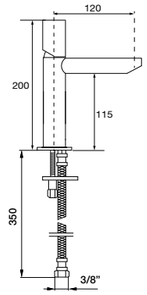

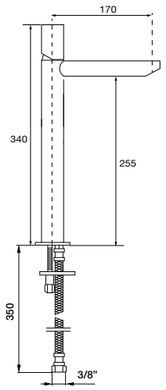

42 002

Monomando lavabo
Wash-basin mixer
Mitigeur lavabo
Einhebel waschtischmischer
Однорычажный Смеситель для раковины

42 102

Monomando lavabo alto
High wash-basin mixer
Mitigeur lavabo haut
Einhebel waschtischmischer. Hohemn ausführung
Однорычажный Смеситель для раковин высокий

42 004

Monomando lavabo válv. desag. click-clack
Wash-basin mixer with click-clack waste
Mitigeur lavabo avec vidage click-clack
Einhebel waschtischmischer click-clack ablauf
Однорычажный смеситель для раковины с донным клапаном

42 104

Monomando lavabo alto válv. desag. click-clack
High wash-basin mixer with click-clack waste
Mitigeur lavabo haut avec vidage click-clack
Einhebel waschtischmischer. Hohemn ausführung mit click-clack ablauf
Однорычажный смеситель для раковины высокий с клапаном клик-клак

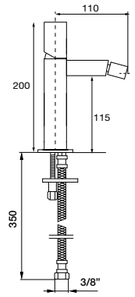

42 009

Monomando bidé
Bidet mixer
Mitigeur bidet
Einhebel bidetmischer
Однорычажный Смеситель для Биде

42 011

Monomando bidé válv. desag. click-clack
Bidet mixer with click-clack waste
Mitigeur bidet avec vidage click-clack
Einhebel bidetmischer click-clack ablauf
Однорычажный смеситель для иде с клапаном клик-клак

CR Cromo / Chrome
BL Blanco mate / Matt white
NG Negro mate / Matt black
CO Cobre mate / Matt copper
NI Níquel cepillado mate / Matt brushed nickel
O Oro / Gold
OR Oro Rosa / Rose Gold
OC Oro cepillado / Brushed gold

42 002 CR / CO / NI / BL / NG
Monomando lavabo
Wash-basin mixer

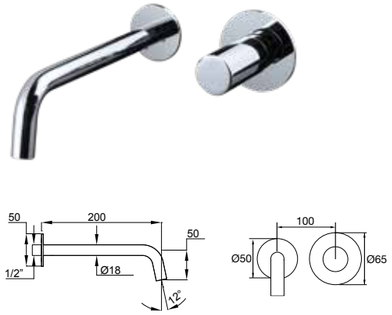

42 302

Monomando lavabo empotrado
Built-in single-lever wash-basin mixer
Mitigeur lavabo mural à encastrer
Unterputz Einhebel wannenmischer
Однорычажный смеситель для раковины настенный встроенный

42 702

Monomando lavabo repisa
Deck mounted single-lever wash basin mixer
Mitigeur de lavabo 2 trous sur gorge
Einhand Waschtischmischer 2-Loch
Однорычажный смеситель на столешницу / раковину

42 304

Monomando lavabo empotrado válv. desag. click-clack
Built-in single-lever wash-basin with click-clack waste
Mitigeur lavabo mural à encastrer avec vidage click-clack
Unterputz Einhebel wannenmischer. click-clack ablauf
Однорычажный смеситель для раковины настенный встроенный с коапаном клик-клак

42 704

Monomando lavabo repisa válv. desag. click-clack
Deck mounted single-lever wash basin mixer with click-clack waste
Mitigeur de lavabo 2 trous sur gorge avec vidage click-clack
Einhand Waschtischmischer mit click-clack Ablaufgarnitur
Однорычажный смеситель на столешницу / раковину со сливом клик-клак

42 012

Monomando baño ducha con accesorios
Bath and shower mixer with accessories
Mitigeur bain-douche avec accessoires
Einhebel wannen und duschmischer
Смеситель ванна / душ настенного монтажа с аксессуарами

42 015

Monomando ducha con accesorios
Shower mixer with accessories
Mitigeur douche avec ensemble de douche
Einhebel duschmischer
Смеситель для душа настенного монтажа с аксессуарами

CR Cromo / Chrome
BL Blanco mate / Matt white
NG Negro mate / Matt black
CO Cobre mate / Matt copper
NI Níquel cepillado mate / Matt brushed nickel
O Oro / Gold
OR Oro Rosa / Rose Gold
OC Oro cepillado / Brushed gold

43 212

Batería termostática baño ducha con accesorios
Thermostatic bath shower with accessories
Mitigeur thermostatique bain-douche avec accessoires
Wannen und dusch thermostat batterie mit zuberhör
Смеситель термостат ванна / душ с аксессуарами

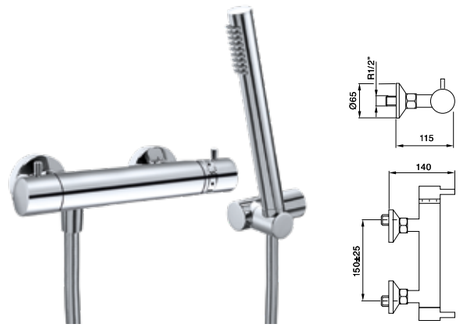

43 215

Batería termostática ducha con accesorios
Thermostatic shower with accessories
Mitigeur thermostatique douche avec accessoires
Dusch thermostat batterie mit zuberhör
Смеситель для душа с аксессуарами

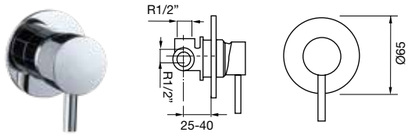

43 315

Monomando empotrar ducha
Built-in shower mixer
Ensemble douche à encastrer
Unterputz duschmischer
Встроенный смеситель на 1 выход

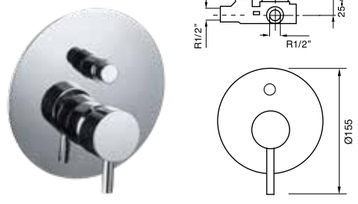

43 312

Monomando empotrar baño ducha
Built-in bath shower mixer
Mitigeur bain-douche à encastrer
Unterputz wannen und duschmischer
Однорычажный Смеситель встроенный ванна душ

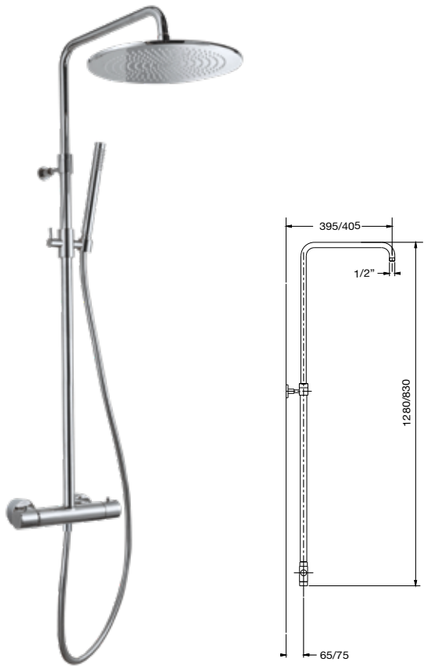

43 415 D300

Conjunto termostático con columna ducha cilíndrica telescópica y rociador D300
Thermostatic and round telescopic shower column unit with showerhead D300
Mitigeur thermostatique et barre de douche ronde télescopique avec pomme de douche D300
Thermostat brausegarnitur runde brausegarniture D300 bewegliche kopfbrause. Handbrause und brausehalter
Термостатический душевой комплект с колонной цилиндрической телескопической, с верхним душем D300